Jednobřité gufero
TYP **OOA**

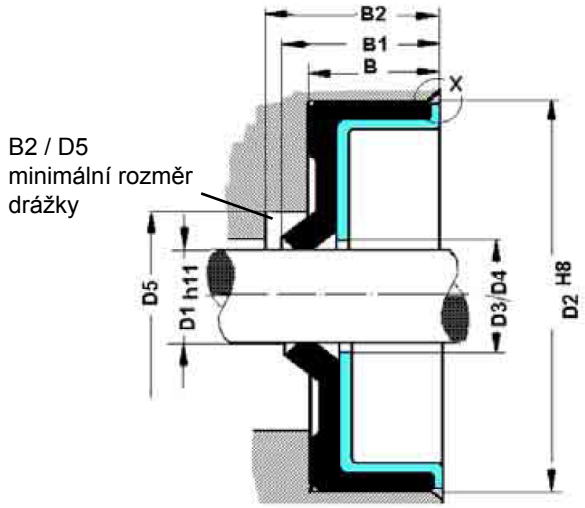

Výztuha - rozměr
D3 = D1 + 1.0 mm do D1 = 145mm
D4 = D1 + 0.5 mm

D3 = D1 + 1.5 mm od D1 = 150mm
D4 = D1 + 1.0 mm

Průměr drážky D5
D5 = (D1 + D2) / 2

Další rozměry na vyžádání

D1	D2	B	B1	B2	D1	D2	B	B1	B2	D1	D2	B	B1	B2	D1	D2	B	B1	B2
					20	30	7	8.5	9.5	42	55	10	12.0	13.0	85	110	10	12.5	13.5
						32					62					120	12	14.5	15.5
						35					72				90	110	10	12.5	13.5
						40				45	60	10	12.0	13.0		120	12	14.5	15.5
						47					62				95	120	12	14.5	15.5
6	16	7	8.0	9.0	22	32	7	9.0	10.0		65					125			
	22					35					72				100	120	12	14.5	15.5
						40				48	62	10	12.0	13.0		125			
7	16	7	8.0	9.0		47					72					130			
	22				24	35	7	9.0	10.0	50	65	10	12.0	13.0	105	130	12	14.5	15.5
8	16	7	8.5	9.5		37					68					140			
	22					40					72				110	130	12	14.5	15.5
	24					47					80					140			
9	22	7	8.5	9.5	25	35	7	9.0	10.0	52	68	10	12.0	13.0	115	140	12	14.5	15.5
	24					40					72					150			
	26					42				55	70	10	12.0	13.0	120	150	12	14.5	15.5
10	22	7	8.5	9.5		47					72					160			
	26					52	9	11.0	12.0		80				130	160	12	14.5	15.5
					26	37	7	9.0	10.0		85					170			
11	22	7	8.5	9.5		42				56	70	10	12.0	13.0	135	170	12	14.5	15.5
	24					47					72				140	170	12	14.5	15.5
	26				28	40	7	9.0	10.0		80				145	175	15	17.5	18.5
12	22	7	8.5	9.5		47					85				150	180	15	17.5	18.5
	24					52	9	11.0	12.0	58	72	10	12.0	13.0	160	190	15	17.5	18.5
	28				30	40	7	9.0	10.0		80				170	200	15	17.5	18.5
	30					42				60	75	10	12.5	13.5	180	210	15	17.5	18.5
						45					80				190	220	15	17.5	18.5
14	24	7	8.5	9.5		47					85				200	230	15	18.0	19.0
	28					50					90				210	240	15	18.0	19.0
	30					52	9	11.0	12.0	62	85	10	12.5	13.5	220	250	15	18.0	19.0
	35					62	10	12.0	13.0		90				230	260	15	18.0	19.0
15	26	7	8.5	9.5	32	45	7	9.0	10.0	63	85	10	12.5	13.5	240	270	15	18.0	19.0
	30					47					90				250	280	15	18.0	19.0
	32					52	9	11.0	13.0	65	85	10	12.5	13.5	260	300	20	24.0	25.0
	35				35	47	7	9.0	10.0		90				280	320	20	24.0	25.0
16	28	7	8.5	9.5		50					100				300	340	20	24.0	25.0
	30					52	9	11.0	13.0	68	90	10	12.5	13.5	320	360	20	24.0	25.0
	32					62	10	12.0	14.0		100				340	380	20	24.0	25.0
	35				36	47	7	9.0	10.0	70	90	10	12.5	13.5	360	400	20	24.0	25.0
17	28	7	8.5	9.5		50					100				380	420	20	24.0	25.0
	30					52	9	11.0	13.0	72	95	10	12.5	13.5					
	32					62	10	12.0	13.0		100								
	35				38	52	9	11.0	12.0	75	95	10	12.5	13.5					
	40					55	10	12.0	13.0		100								
18	30	7	8.5	9.5		62				78	100	10	12.5	13.5					
	32				40	52	9	11.0	12.0	80	100	10	12.5	13.5					
	35					55	10	12.0	13.0		110								
	40					62													
						72													